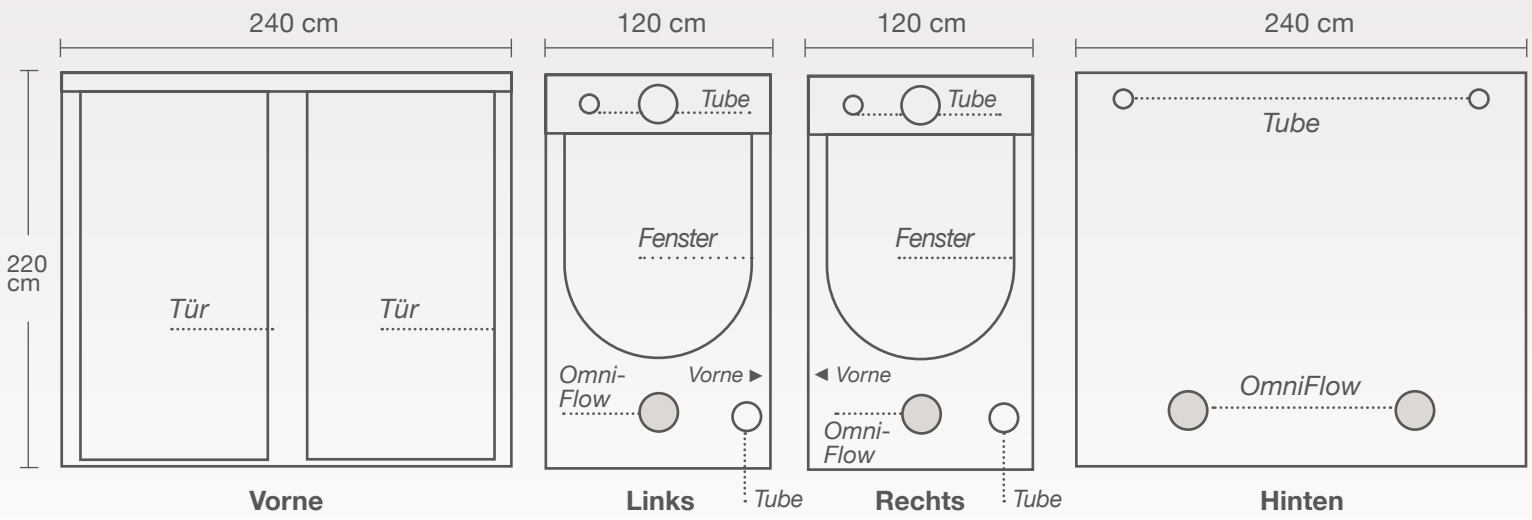

R240+

Soll es etwas mehr sein?

Züchter die mehr wollen finden hier zwei 300-mm-Anschlüsse im Dach, parallel angeordnete 250 mm Tubes rechts und links und vier OmniFlow-Airvents! Die R240+ kann zwei oder sogar drei 600-W-Leuchten fassen und dank des superstarken 22mm Rahmengestänges ist sie dann noch lange nicht am Limit!

Einige Anwender kombinieren sogar verschiedene Arten von Leuchtkörpern, um ihre Pflanzen mit einem abwechslungsreichen Lichtspektrum zu versorgen. Ohne die PAR+-Innenbeschichtung geht jetzt nichts mehr! Bei der Verwendung mehrerer leistungsstarker Pflanzenleuchten wird sehr viel Wärme erzeugt. Daher ist es noch viel wichtiger, dass die Strahlungswärme effektiv weg geleitet wird, während die Pflanze die ganze wertvolle PAR-Energie nutzen kann. Bei 1000-W-Leuchten wird der Einsatz luftgekühlter Reflektoren empfohlen.

R240+ Media-Pack Download

Größe (montiert): 240 x 120 x 220 cm
Anbaufläche: 2.88 m²
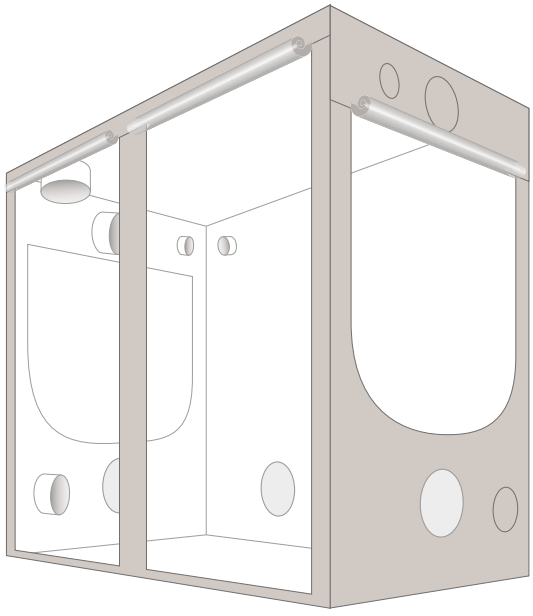
- Hightech-Design und Technik aus Deutschland
- Stufenloser, barrierefreier Zugang möglich
- Robuste, undurchdringbare und schmutzabweisende Materialien für eine lange Nutzungsdauer
- Widerstandsfähiges Außenmaterial
- Abnehmbares, wasserundurchlässiges Bodenelement
- Zweites Bodenelement, das durch einen Rundum-Reißverschluss fest mit dem Zelt verbunden ist
- **Tubes:** + 100 mm: 2 x Rück-, 1x linke, 1 x rechte Seite
  + 200 mm: 1 x linke, 1 x rechte Seite
  + 250 mm: 1 x linke, 1 x rechte Seite
  + 300 mm: 2 x Dach
- **OmniFlow-Airvent:** 4 x Ø 250 mm (1x linke, 1x rechte, 2 x Rückseite) 700 Mikrometer Maschenweite
- Optimal reflektierende PAR+ Innenbeschichtung für schnelleres Wachstum und bessere Erträge
- Großzügige Seiten-Fenster rechts und links – individueller Eingriff, sowie unkomplizierte Pflege möglich
- Superstabiles Rahmengestänge (Ø 22 mm) – verstärkte, präzise gearbeitete Verbinder aus Kunststoff
- Total-Blackout Zippers – lichtdichte Reißverschlüsse ohne Abdecklaschen mit Klettverschluss
- Nach dem Verschließen ist die Einheit vollständig abgedichtet und lichtundurchlässig
- Maximale Belastung: bis 150 kg