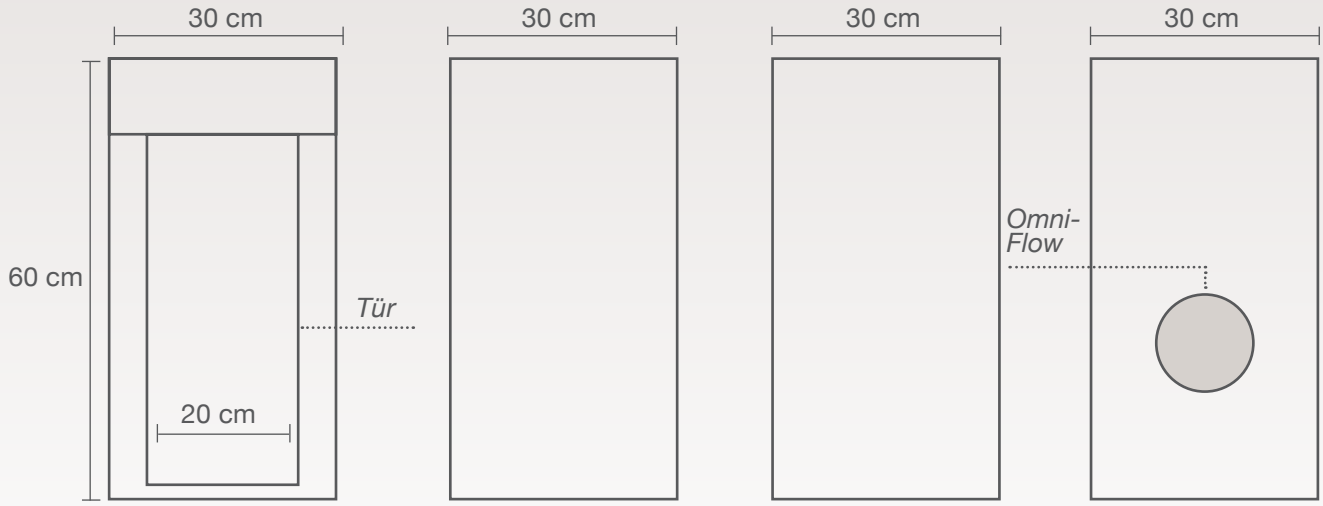


**Vorne** **Links** **Rechts** **Hinten**

# Q30

## Klein und fein!

Ein HOMEbox® Ambient Pflanzzelt in Premiumqualität – nur als Miniaturausgabe! Damit findet sicher jeder einen Platz an dem er mit dem eigenen Anbauprojekt in der Wohnung zum Züchter werden kann – dank der HOMEbox® Ambient Q30, dem kleinsten Pflanzzelt der Produktfamilie.

Mit Außenmaßen von gerade einmal 30 x 30 x 60 cm kann die Q30 ganz einfach und energiesparend mit einer LED oder kompakten Leuchtstofflampe mit geringer Wattleistung ausgeleuchtet werden. Die ideal reflektierende PAR+ Innenbeschichtung ermöglicht eine optimal ausgeleuchtete Anbaufläche ohne übermäßige Wärmeentwicklung. Perfekt für die Ecke auch in kleinsten Schlafzimmern, Küchen oder Büros. Züchter können sich mit diesem unauffälligen und kompakten Pflanzzelt jetzt das ganze Jahr an der eigenen Ernte erfreuen. Wer Jungpflanzen im Frühjahr anzieht und im Sommer in den Garten umsiedelt, findet in dieser Kompaktlösung bereits höchsten Komfort!

**Größe (montiert):** 30 x 30 x 60 cm
**Anbaufläche:** 0.09 $m^2$
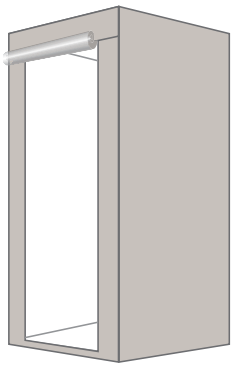
- Hightech-Design und Technik aus Deutschland
- Die Basis für eine erfolgreiche und behütete Zucht
- Robuste, undurchdringbare und schmutzabweisende Materialien für eine lange Nutzungsdauer
- Widerstandsfähiges Außenmaterial aus Polyester
- Abnehmbares, wasserundurchlässiges Bodenelement
- Zweites Bodenelement, das durch einen Rundum-Reißverschluss fest mit dem Zelt verbunden ist
- Tubes: + 100 mm: 1x Dach
- OmniFlow-Airvent: 1x Ø 150 mm auf der Rückseite
- MicroMesh-Insektenschutzgitter mit 700 Mikrometer Maschenweite
- Optimal reflektierende PAR+ Innenbeschichtung für besseres Wachstum und höhere Erträge
- Metallrahmen 16 mm; stabile, präzise gearbeitete Konnektoren aus Kunststoff
- Total-Blackout Zippers – lichtdichte Reißverschlüsse ohne Abdecklaschen mit Klettverschluss
- Nach dem Verschließen ist die Einheit vollständig abgedichtet und lichtundurchlässig
- Maximale Belastung: bis 20 kg